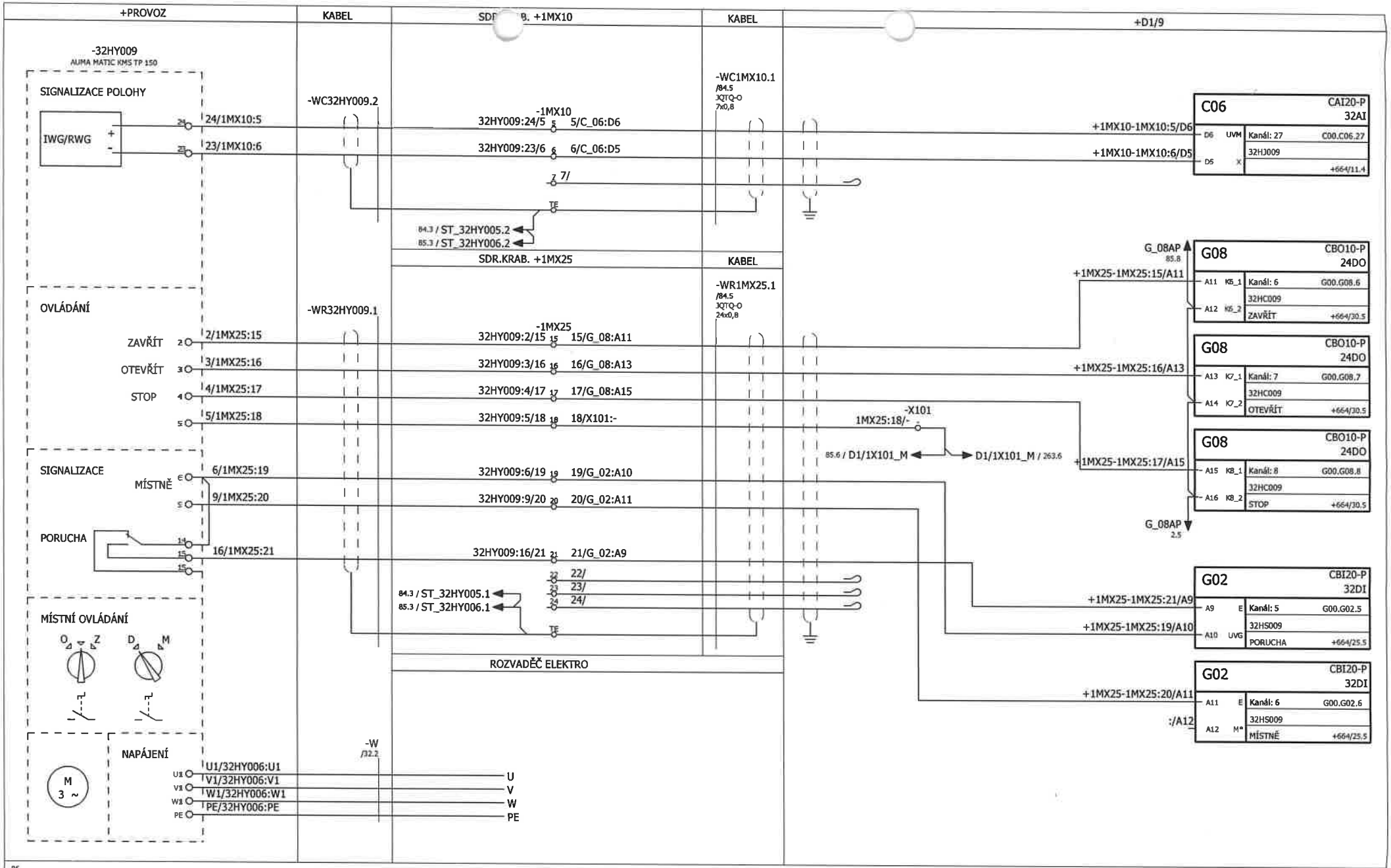

86

88

REV	Datum	Popis	DWN	CHKD	P.E	ARCHÍV
0	10.8.2017	Dokumentace pro realizaci	Jan Punčochář	Rus		

SYNTHOS KRALUPY
AKCIOVÁ SPOLEČNOST
278 01 KRALUPY N. VLTAVOU

Akce 12-2-0010010
Rekonstrukce K1, TG1 a TG2

Dodavatel ZPA Industry a.s.
Závodu míru 241/70
360 17 Karlovy Vary - Stará Role

Počet stran 311 | Číslo stránky 87

Název 32HIC009 - Obtok uzáv. šoupěte na přívodu do rozdělovače páry z K1

Obvod 32HIC009

Číslo výkresu 327 - 00 - 695 - 32HIC009 - 0